Особенности конструкции:

- Комплексный пакет дисков (T-Pack) для легкой установки
- Надежная и экономичная конструкция с литыми* ступицами и центральным узлом
- Муфта с центральным узлом открытого типа используется в поршневых установках
- Диск переходника маховика крепится болтами непосредственно к маховику двигателя или компрессора

* Размеры 162 - 600 – ступицы кованной стали, размеры 700 и выше – чугунные ступицы

Применение:

- Компрессоры
- Приводы стана
- Конвейеры
- Дробильные установки
- Генераторы
- Дизельные приводы

Сертификат:

- ATEX II 2G c T5

Варианты специального исполнения:

- Со ступицами механического зажима
- С переходниками SAE и специальными фланцами
- Гидравлические соединения между ступицей и валом

Дисковая муфта Rexnord Thomas AMR/CMR

Решения, направленные на потребности клиентов. Надежная работа. Проверенный бренд.
Когда Вам требуются механизмы передачи энергии, повышающие производительность и эффективность работы, Вы ищите продукты от проверенного производителя. Компания Rexnord предлагает высококачественные продукты для промышленного применения по всему миру. Мы работаем в тесном сотрудничестве с покупателем, чтобы сократить затраты на обслуживание, избежать накопления запасных частей и предотвратить простой оборудования.

Thomas AMR/CMR
Муфты Thomas AMR/CMR используются при тяжелом режиме работы, медленной или средней скорости применения, при наличии ударных перегрузок, реверсивного вращения или постоянного переменного вращения. Новая конструкция стальной ступицы позволяет использовать отверстие большего диаметра. В конструкции CMR использован диск переходника маховика для крепления болтами непосредственно к маховику двигателя или компрессора.

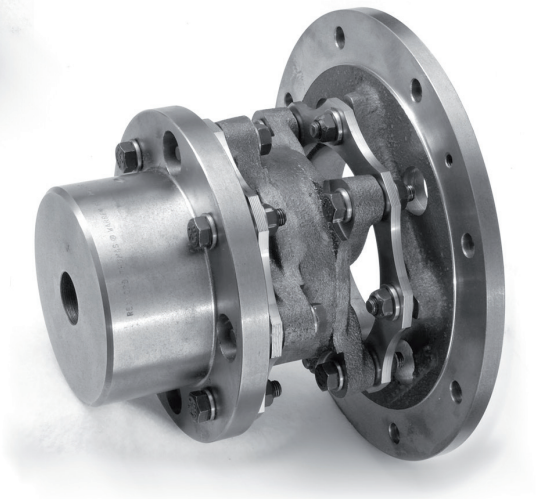

ATEX II 2G c T5

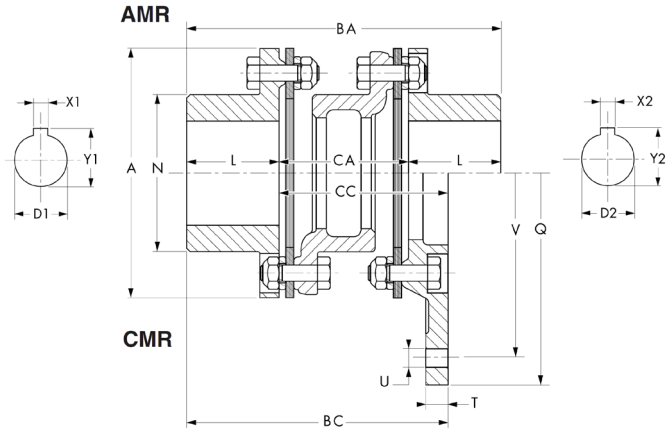

Вращающий момент ведущий вал	Типичное применение для оборудования с электродвигателем или турбиной	Типичный сервис фактор
	Постоянный вращающий момент – центробежные насосы и компрессоры	1.0
	Непрерывная нагрузка с некоторыми изменениями вращающего момента – пластмассовые экструдеры и вентиляторы	1.5
	Легкая ударная нагрузка – металлические экструдеры, градирни и конвейеры	2.0
	Умеренная ударная нагрузка – вагоноопрокидыватели, камнедробилки и вибрирующие конвейеры	2.5
	Тяжелая ударная нагрузка с некоторым задним ходом – насосы и компрессоры, работающие вперед/назад	3.0
	Частые изменения вращающего момента, которые (не обязательно) включают вращение вперед/назад – поршневые компрессоры	Консультируйтесь со службой техподдержки Rexnord

Q стд дюймы	U	V		U	V	
	Легкий режим S.A.E. (4)			Тяжелый режим Thomas (4)		
		дюймы	мм		дюймы	мм
$8^{1/2}$	6 x 8,7	$7^{7/8}$	200,0	8 x 10,3	$7^{1/2}$	190,50
$9^{1/2}$	8 x 8,7	$8^{3/4}$	222,3	8 x 11,9	$8^{5/8}$	219,80
$10^{3/8}$	6 x 10,3	$9^{5/6}$	249,8	8 x 11,9	$9^{1/2}$	241,30
$12^{3/8}$	8 x 10,3	$11^{5/8}$	295,3	8 x 13,5	$11^{1/2}$	292,10
$13^{7/8}$	8 x 10,3	$13^{1/8}$	333,4	8 x 16,7	$12^{1/2}$	317,50
16	-	-	-	8 x 19,8	$14^{3/8}$	365,13
$18^{3/8}$	8 x 13,5	$17^{1/4}$	438,2	8 x 19,8	$16^{3/4}$	425,45
$20^{3/8}$	8 x 13,5	$19^{1/4}$	489,0	8 x 23,0	$18^{1/2}$	469,90
$22^{1/2}$	6 x 16,7	$21^{3/8}$	542,9	8 x 26,2	$20^{1/2}$	520,70
$26^{1/2}$	12 x 16,7	$25^{1/4}$	641,4	12 x 26,2	$24^{1/2}$	622,30
$28^{7/8}$	12 x 19,8	$27^{1/4}$	692,2	12 x 26,2	$26^{7/8}$	682,63

	Размер Q в мм, дюймах										
Размер	215,9	241,3	263,5	314,3	352,4	406,4	466,7	517,5	571,5	673,1	733,4
	$8^{1/2}$	$9^{1/2}$	$10^{3/8}$	$12^{3/8}$	$13^{7/8}$	16	$18^{3/8}$	$20^{3/8}$	$22^{1/2}$	$26^{1/2}$	$28^{7/8}$
162	√	√	√	√							
200	√	√	√	√	√						
225	√	√	√	√	√						
262	√	√	√	√	√	√	√				
312		√	√	√	√	√	√	√	√		
350				√	√	√	√	√	√		
375				√	√	√	√	√	√		
425					√	√	√	√	√		
450						√	√	√	√	√	
500						√	√	√	√	√	√
550							√	√	√	√	√
600							√	√	√	√	√
700								√	√	√	√
750										√	√
800										√	√
850											√

Относительно больших размеров обратитесь в Rexnord

Размер	Макс непрерыв. кр. момент (Нм)	n_{max} мин$^{-1}$	D1 D2 мин	D1 D2 макс (*)	A	BA	BC	CA	CC	L	N	Q мин	T	J AMR кгм² (**)	J CMR кгм² (**)	m AMR кг (**)	m CMR кг (**)
162	648	2 500	0	50	117	156	129	66,7	84,1	44	70	159	7,9	0,006	0,008	4,0	3,6
200	1 245	2 500	0	60	146	184	152	76,2	98,4	54	92	187	9,5	0,016	0,020	6,4	5,4
225	1 758	2 500	0	70	152	203	162	76,2	98,4	64	98	194	9,5	0,021	0,038	8,5	7,3
262	2 375	2 500	0	85	175	235	186	88,9	113,7	73	114	216	11,1	0,043	0,055	12,5	11,8
312	2 670	2 500	0	95	206	276	221	104,8	134,9	86	138	241	12,7	0,108	0,114	22,0	18,1
350	5 961	2 300	0	110	232	306	244	115,9	149,2	95	152	276	12,7	0,183	0,184	30,5	25,4
375	8 968	2 200	0	120	256	333	270	130,2	168,3	102	165	302	14,3	0,299	0,304	41,5	34,9
425	9 935	2 000	0	130	280	357	289	141,3	181,0	108	178	333	15,9	0,468	0,521	53,5	45,8
450	15 367	1 900	0	140	302	379	308	150,8	193,7	114	189	375	17,5	0,626	0,723	64,4	57,2
500	22 663	1 800	68	145	341	427	349	173,0	222,2	127	213	406	19,1	1,24	1,393	91,6	81,6
550	31 052	1 800	68	166	381	475	391	185,3	250,8	140	240	457	22,2	2,02	2,253	126	111
600	40 514	1 800	94	170	425	519	429	214,3	276,3	152	262	467	25,4	3,22	3,599	170	150
700	51 535	1 500	108	175	481	600	494	244,5	315,9	178	298	518	25,4	6,29	6,818	260	227
750	72 808	1 500	125	190	524	635	527	266,7	342,9	184	321	610	28,6	9,45	10,036	310	277
800	91 869	1 200	132	200	568	683	572	288,9	374,7	197	349	651	31,8	17,15	17,176	405	363
850	101 456	1 100	138	215	603	727	610	308,0	400,0	210	368	695	31,8	20,25	21,448	500	442
925	144 647	1 000	151	235	654	794	667	336,6	438,2	229	403	734	34,9	31	31,31	630	535
1000	167 894	900	165	254	718	851	713	368,0	471,0	241	445	803	41,1	52	47	855	743
1100	230 978	800	178	279	768	914	764	394,0	503,0	260	470	848	44,5	74	75	1026	878
1200	248 612	650	191	305	848	992	827	433,0	548,0	279	514	953	50,8	120	124	1346	1 148
1300	269 475	600	203	330	914	1075	897	465,0	592,0	305	572	1013	53,8	171	172	1755	1 494
1550	352 676	600	216	394	997	1230	972	494,0	603,0	368	660	1108	53,8	270	255	2318	1 845

* Максимальные отверстия для шпоночных пазов согласно ISO R773
** Вес (m) и инерция (J) для максимального отверстия и минимального диаметра переходника

©2013 Rexnord